PRO/E

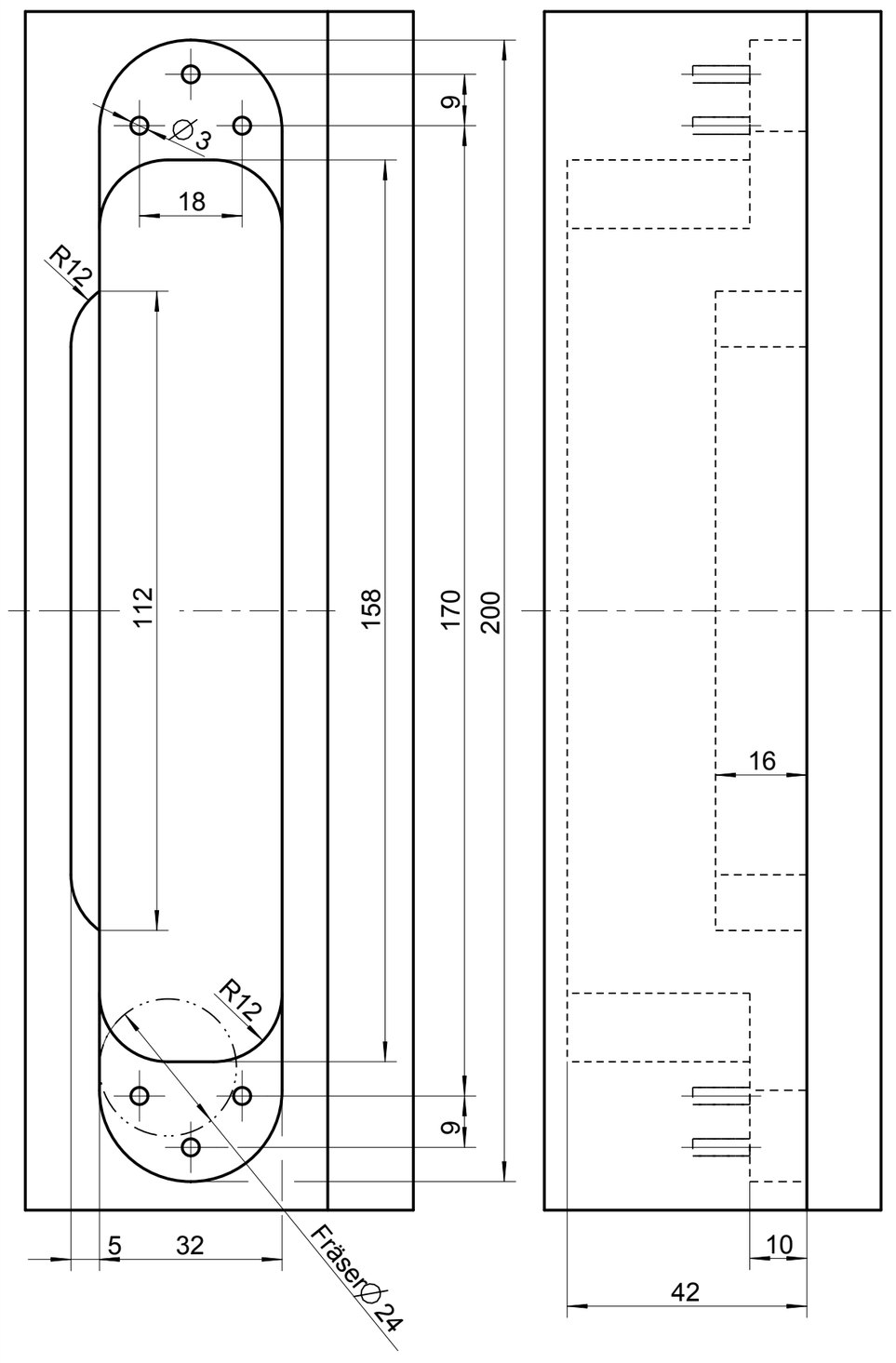

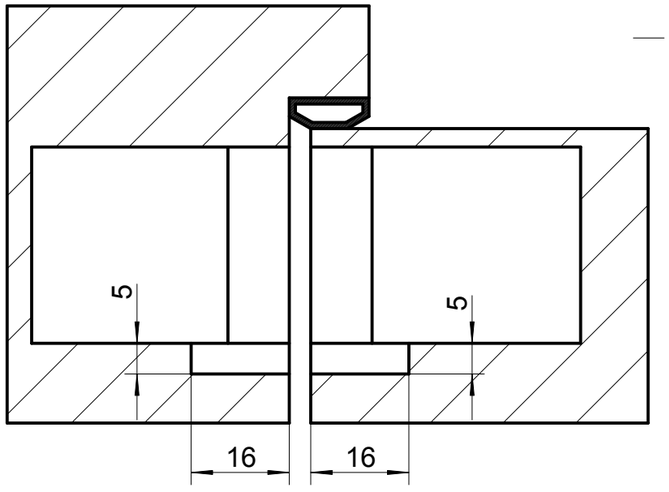

Fräsbild
Blockzarge
Rahmen

Fräsbild
Flügel

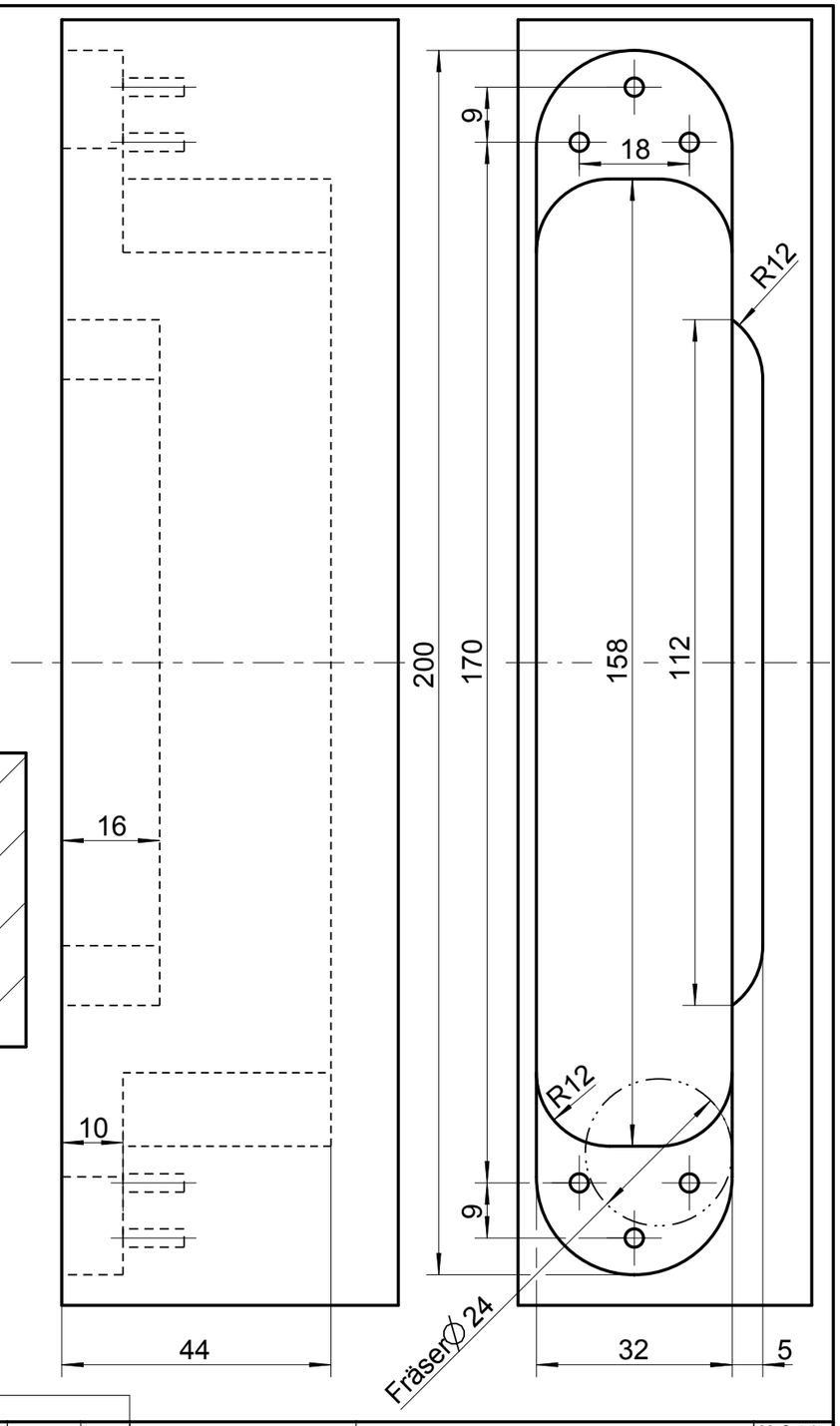

Schutzvermerk ISO 16016 beachten

Kunde:Standard

- x -	-	-	-
- x -	-	-	-
- x -	-	-	-
- x -	-	-	-
- x -	-	-	-
- x -	-	-	-
- x -	-	-	-
- x -	-	-	-
- x -	-	-	-
- x -	-	-	-
- x -	-	-	-
- x -	-	-	-
a x 0	PDM aktualisiert	03.08.18	Kirsch.
Zust.	Änderung	Datum	Name

Zul. Abweichung nach DIN: -

Gew.		
	Datum	Name
Gez.	04.07.18	Kirsch.
Gepr.	16.08.18	Sabr.

Lebenszyklusphase: Serie

Ersatz für/durch: -

SIMONSWERK BANDTECHNIK

Werkstoff: -

Maßstab: 1:1

Benennung, Type:

Fräsbild Blockzarge

TECTUS TE540-3D A8 Radius

Dokumenttype: Bohr-/Fräsbild

Verkaufs.-Nr.: -

Proje. M.

Format: A3

Zeichnungs.-Nr.: 5 400695 0 00000

Blatt: 4