PRO/E

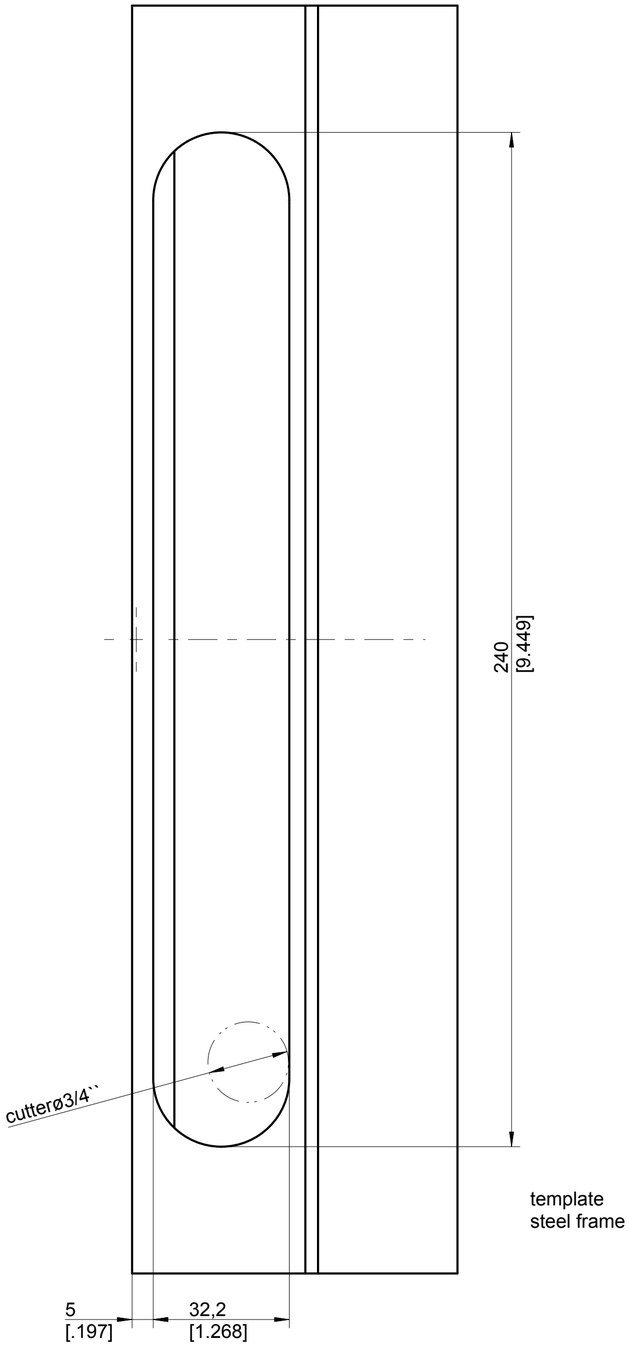

template
steel frame

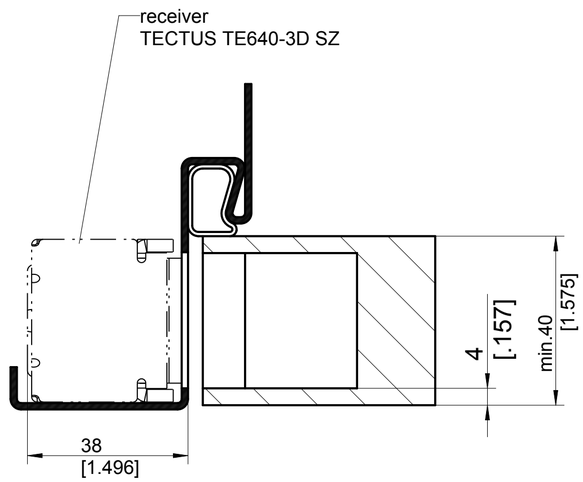

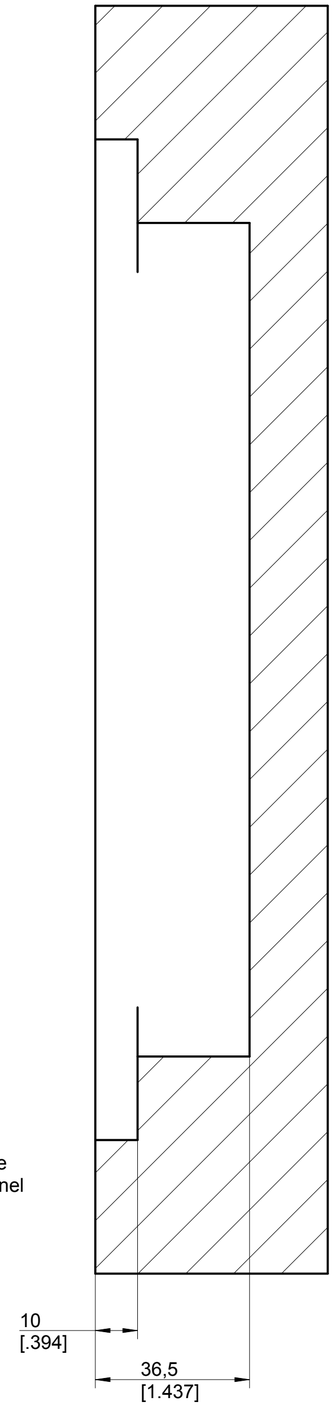

template
door panel

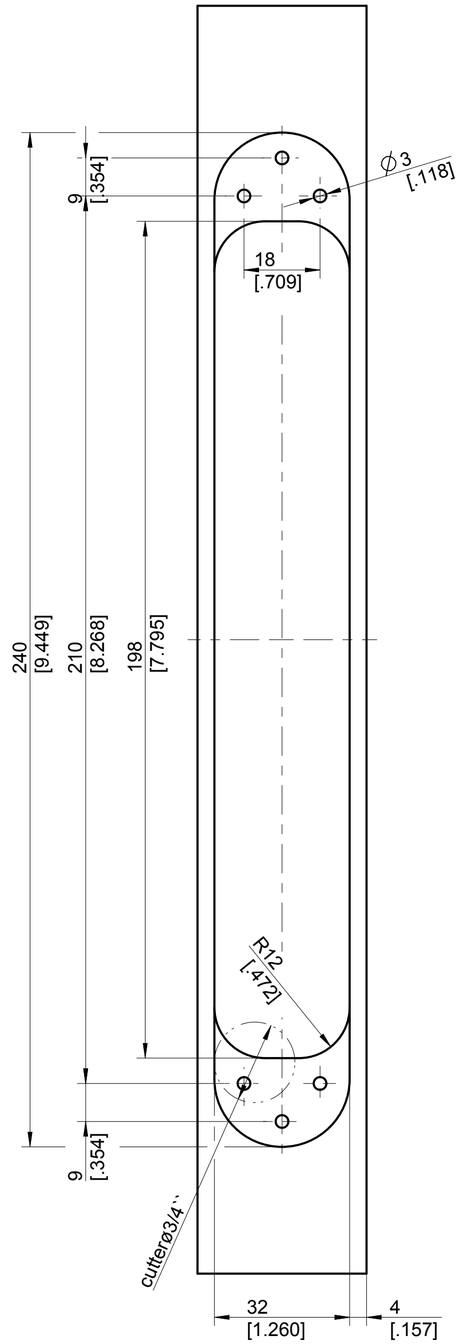

Schutzvermerk ISO 16016 beachten

Kunde:USA							
- x -	-	-	-	Zul. Abweichung nach DIN: -		Werkstoff: -	Maßstab: 1:1
- x -	-	-	-				
- x -	-	-	-	Gew.		Benennung, Type:	
- x -	-	-	-		Datum / Name	Fräsbild Stahlzarge	
- x -	-	-	-	Gez.	02.08.18 / Kirsch.	TECTUS TE640-3D US	
- x -	-	-	-	Gepr.	16.08.18 / Sabr.		
- x -	-	-	-	Lebenszyklusphase:			
- x -	-	-	-	Serie		Dokumenttype: Bohr-/Fräsbild	
- x -	-	-	-	Ersatz für/durch:		Verkaufs.-Nr.:	Proje. M. / Format:
- x -	-	-	-	-		-	A2
x				SIMONSWERK BANDTECHNIK		Zeichnungs.-Nr.:	Blatt:
x						5 400696 0 00000	6
Zust.	Änderung	Datum	Name				